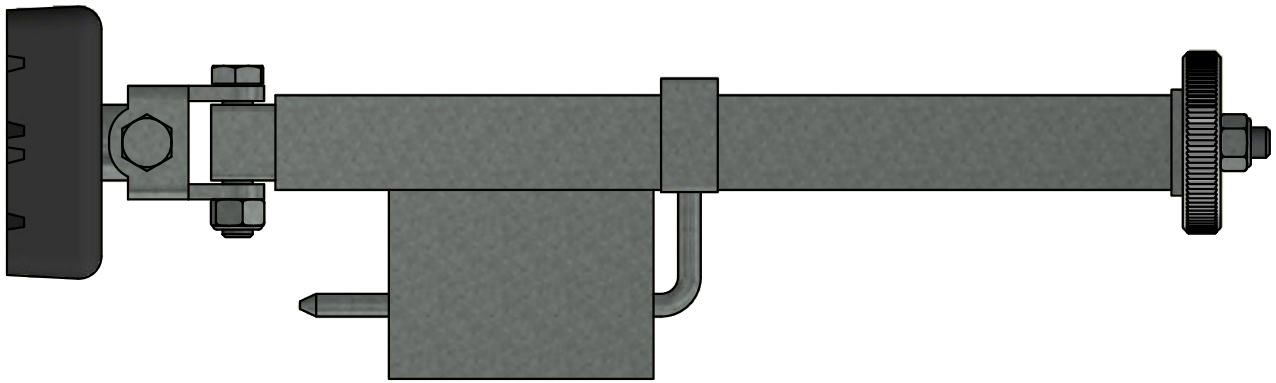

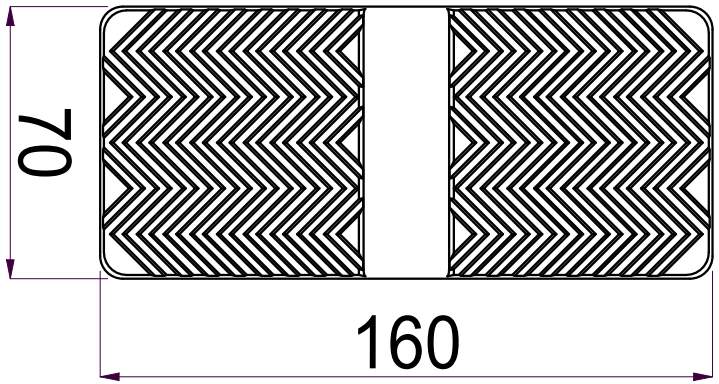
70
160

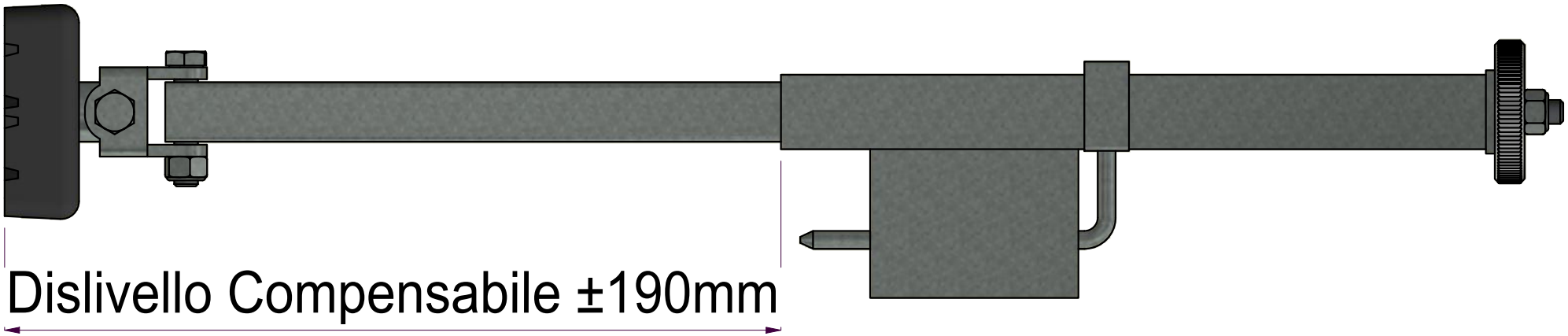
Dislivello Compensabile ±190mm